Разъединители VLC для цилиндрических предохранителей

Особенности:

- термостойкий корпус,
- посеребренные контакты,
- низкая потеря мощности,
- монтаж на шину TH 35,
- возможность пломбирования с предохранителем и без него,
- степень защиты IP 20,
- вид нагрузки: AC 22B, VLC22 - AC 21B.

Применение - Разъединители VLC выполняют функцию держателя предохранителей CH и применяются для коммутации электрических цепей с током до 100A. Конструкция механизма разъединителей VLC позволяет осуществлять видимый разрыв цепи.
Разъединители выпускаются в трех вариантах:
1. Без индикации срабатывания плавкой вставки,
2. С диодной (LED) индикацией срабатывания плавкой вставки – L,
3. С неоновой индикацией срабатывания плавкой вставки – I.

Технические характеристики:				
Тип	VLC 8	VLC 10	VLC 14	VLC 22
Количество полюсов	1p, 1p+N, 2p, 3p, 3p+N			
Полюс нейтрали N	размыкающийся			
Ном. коммутационное напряжение U_e	400V	690V	690V	690V
Номинальное напряжение изоляции U_i	400V	690V	690V	690V
Устойчивость изоляции U_{imp}	8 kV			
Вид нагрузки	AC-22B	AC-22B	AC-22B	AC-21B
Макс. кратковременный ток (<3c)	240A	300A	600A	1200A
Отключающая способность	50kA	100kA	100kA	100kA
Сечение подключаемый проводников	25mm²	25mm²	35mm²	50mm²
Максимальная потеря мощности	2,5W	3W	5W	9,5W

Разъединители VLC для цилиндрических предохранителей размера - 8x32

VLC 8x32

VLC 8 – без индикации

Тип	I_{max} (A)	Количество полюсов	Код	Упаковка (шт.)	Вес (г)
VLC 8x32 1p	25	1	2521000	12/108	65
VLC 8x32 2p		2	2523000	6/54	124
VLC 8x32 3p		3	2524000	4/36	187
VLC 8x32 1p+N		2	2522000	6/54	128
VLC 8x32 3p+N		4	2525000	3/27	270

VLC 8-L – со светодиодной индикацией

Тип	I_{max} (A)	Количество полюсов	Код	Упаковка (шт.)	Вес (г)
VLC 8x32L 1p	25	1	2521100	12/108	65
VLC 8x32L 2p		2	2523100	6/54	124
VLC 8x32L 3p		3	2524100	4/36	187
VLC 8x32L 1p+N		2	2522100	6/54	128
VLC 8x32L 3p+N		4	2525100	3/27	270

VLC 8-I – с неоновой индикацией

Тип	I_{max} (A)	Количество полюсов	Код	Упаковка (шт.)	Вес (г)
VLC 8x32I 1p	25	1	2521200	12/108	65
VLC 8x32I 2p		2	2523200	6/54	124
VLC 8x32I 3p		3	2524200	4/36	187
VLC 8x32I 1p+N		2	2522200	6/54	128
VLC 8x32I 3p+N		4	2525200	3/27	270

Разъединители VLC для цилиндрических предохранителей размера - 10x38

VLC 10 – без индикации

Тип	I_{max} (A)	Количество полюсов	Код	Упаковка (шт.)	Вес (г)
VLC 10x38 1p	32	1	2541000	12/108	65
VLC 10x38 2p		2	2543000	6/54	124
VLC 10x38 3p		3	2544000	4/36	187
VLC 10x38 1p+N		2	2542000	6/54	128
VLC 10x38 3p+N		4	2545000	3/27	270

VLC 10-L – со светодиодной индикацией

Тип	I_{max} (A)	Количество полюсов	Код	Упаковка (шт.)	Вес (г)
VLC 10x38L 1p	32	1	2541100	12/108	65
VLC 10x38L 2p		2	2543100	6/54	124
VLC 10x38L 3p		3	2544100	4/36	187
VLC 10x38L 1p+N		2	2542100	6/54	128
VLC 10x38L 3p+N		4	2545100	3/27	270

VLC 10-I – с неоновой индикацией

Тип	I_{max} (A)	Количество полюсов	Код	Упаковка (шт.)	Вес (г)
VLC 10x38I 1p	32	1	2541200	12/108	65
VLC 10x38I 2p		2	2543200	6/54	124
VLC 10x38I 3p		3	2544200	4/36	187
VLC 10x38I 1p+N		2	2542200	6/54	128
VLC 10x38I 3p+N		4	2545200	3/27	270

VLC 10x38

Разъединители VLC для цилиндрических предохранителей размера - 14x51

VLC 14 – без индикации

Тип	I_{max} (A)	Количество полюсов	Код	Упаковка (шт.)	Вес (г)
VLC 14x51 1p	50	1	2561000	12/96	100
VLC 14x51 2p		2	2563000	6/48	201
VLC 14x51 3p		3	2564000	4/32	308
VLC 14x51 1p+N		2	2562000	6/48	222
VLC 14x51 3p+N		4	2565000	3/24	437

VLC 14-L – со светодиодной индикацией

Тип	I_{max} (A)	Количество полюсов	Код	Упаковка (шт.)	Вес (г)
VLC 14x51L 1p	50	1	2561100	12/96	100
VLC 14x51L 2p		2	2563100	6/48	201
VLC 14x51L 3p		3	2564100	4/32	308
VLC 14x51L 1p+N		2	2562100	6/48	222
VLC 14x51L 3p+N		4	2565100	3/24	437

VLC 14x51

Разъединители VLC для цилиндрических предохранителей размера - 22x58

VLC 22 – без индикации

Тип	I_{max} (A)	Количество полюсов	Код	Упаковка (шт.)	Вес (г)
VLC 22x58 1p	125*	1	2571000	3/105	160
VLC 22x58 2p		2	2573000	2/48	310
VLC 22x58 3p		3	2574000	1/35	480
VLC 22x58 1p+N		2	2572000	2/48	355
VLC 22x58 3p+N		4	2575000	1/24	680

VLC 22-L – со светодиодной индикацией

Тип	I_{max} (A)	Количество полюсов	Код	Упаковка (шт.)	Вес (г)
VLC 22x58L 1p	125*	1	2571100	3/105	160
VLC 22x58L 2p		2	2573100	2/48	310
VLC 22x58L 3p		3	2574100	1/35	480
VLC 22x58L 1p+N		2	2572100	2/48	355
VLC 22x58L 3p+N		4	2575100	1/24	680

* При использовании предохранителя на 125A, его номинальная потеря мощности не должна составлять более 9W

VLC 22x58 3p

Дополнительные контакты PS VLC

SP - перекидной контакт

Применение - Дополнительные контакты PS VLC монтируются на боковую сторону разъединителя VLC 14 x 51 и VLC 22 x 58 с помощью металлических креплений. Служат для сигнализации перегорания предохранителя с бойком. Ширина модуля 9 мм.

Дополнительные контакты PS VLC

Тип	Un (V)	I_N(A)	Код	Упаковка (шт.)	Вес (г)	Контакты
PS VLC 14	250	5	2569001	1/10	50	SP
PS VLC 22	250	5	2579001	1/10	50	SP

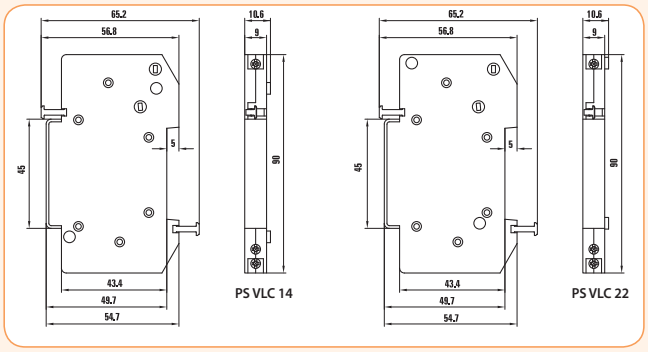

Размеры VLC

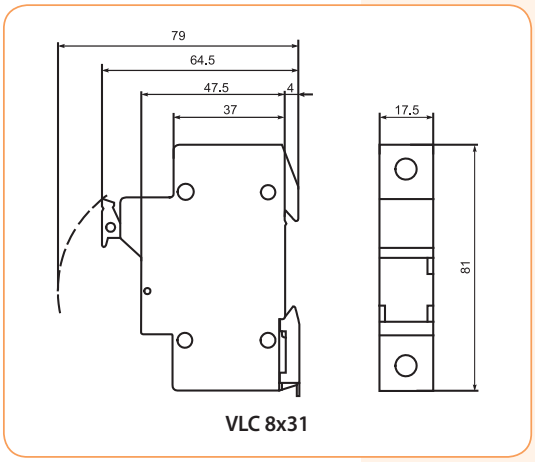

VLC 8x31

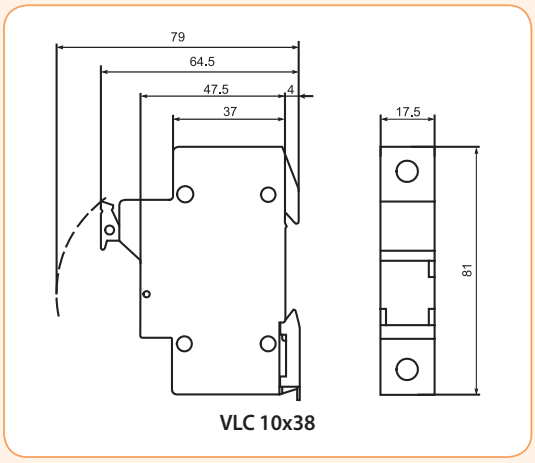

VLC 10x38

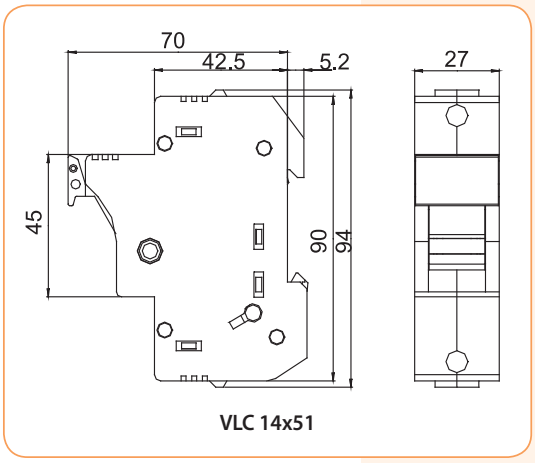

VLC 14x51

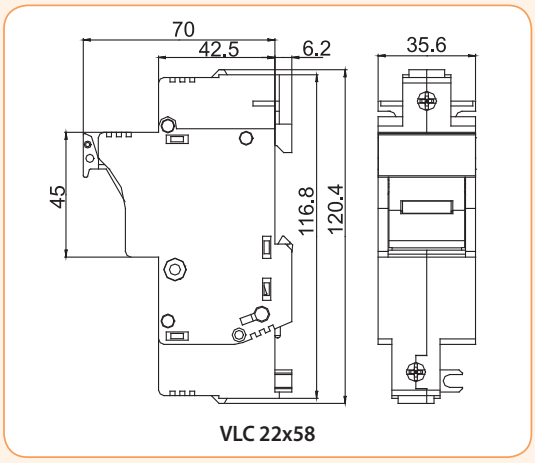

VLC 22x58

Разъединители PCF для цилиндрических предохранителей

Применение - Разъединители PCF 8 и PCF 10 выполняют функцию держателя для цилиндрических предохранителей CH, и применяются для коммутации и защиты электрических цепей с током до 32A.

Технические характеристики:	
Количество полюсов	1p, 1p+N, 2p, 3p, 3p+N
Полюс нейтральный N	размыкающийся
Номинальное напряжение	690V - PCF 10, 400 V - PCF 8
Номинальный ток	max. 32A - PCF 10, max. 25A - PCF 8
Сечение проводников	0,5 - 10 мм^2
Ширина модуля	17,5 мм
Вид нагрузки	AC-22B
Соответствие стандартам	PN-EN 60269, PN-EN 60947-3

Особенности:

- 1p+N выполнены в одном модуле,
- наличие места для запасного предохранителя,
- индикация состояния предохранителя (LED),
- возможность пломбирования,
- возможность использования дополнительного контакта,
- в отключенном состоянии обеспечивается видимый разрыв цепи,
- специальная конструкция контакной группы не требует большого усилия при размыкании.

→ 1p + N в одном модуле

→ Двойная тунельная клемма

→ LED индикация срабатывания предохранителя

→ Монтаж на шину TH35

→ Предусмотрено место для запасного предохранителя

→ Возможность пломбирования

Разъединители PCF 8 для цилиндрических предохранителей размера - 8x31

Номинальный ток max. 20 A | Номинальное напряжение 400 V | Категория приминения AC22B

PCF 8 1p

Тип	Un (V)	I_{max} (A)	Код	Индикация	Вес (г)	Упаковка (шт.)
PCF 8 1P	400	20	2530001	-	58	12/108
PCF 8 1P-LED			2530011	LED		

PCF 8 1p+N

Тип	Un (V)	I_{max} (A)	Код	Индикация	Вес (г)	Упаковка (шт.)
PCF 8 1P+N	400	20	2530002	-	70	12/108
PCF 8 1P+N-LED			2530012	LED		

PCF 8 2p

Тип	Un (V)	I_{max} (A)	Код	Индикация	Вес (г)	Упаковка (шт.)
PCF 8 2P	400	20	2530003	-	120	6/54
PCF 8 2P-LED			2530013	LED		

PCF 8 3p

Тип	Un (V)	I_{max} (A)	Код	Индикация	Вес (г)	Упаковка (шт.)
PCF 8 3P	400	20	2530004	-	180	4/36
PCF 8 3P-LED			2530014	LED		

PCF 8 3p+N

Тип	Un (V)	I_{max} (A)	Код	Индикация	Вес (г)	Упаковка (шт.)
PCF 8 3P+N	400	20	2530005	-	195	4/36
PCF 8 3P+N-LED			2530015	LED		

Разъединители PCF 10 для цилиндрических предохранителей размера - 10x38

Номинальный ток max. 32 A | Номинальное напряжение 690 V | Категория применения AC22B

PCF 10 1p

Тип	Un (V)	I_{max} (A)	Код	Индикация	Вес (г)	Упаковка (шт.)
PCF 10 1P	690	32	2550001	-	58	12/108
PCF 10 1P-LED			2550011	LED		

PCF 10 1p+N

Тип	Un (V)	I_{max} (A)	Код	Индикация	Вес (г)	Упаковка (шт.)
PCF 10 1P+N	400/690	32	2550002	-	70	12/108
PCF 10 1P+N-LED			2550012	LED		

PCF 10 2p

Тип	Un (V)	I_{max} (A)	Код	Индикация	Вес (г)	Упаковка (шт.)
PCF 10 2P	690	32	2550003	-	120	6/54
PCF 10 2P-LED			2550013	LED		

PCF 10 3p

Тип	Un (V)	I_{max} (A)	Код	Индикация	Вес (г)	Упаковка (шт.)
PCF 10 3P	690	32	2550004	-	180	4/36
PCF 10 3P-LED			2550014	LED		

PCF 10 3p+N

Тип	Un (V)	I_{max} (A)	Код	Индикация	Вес (г)	Упаковка (шт.)
PCF 10 3P+N	690	32	2550005	-	195	4/36
PCF 10 3P+N-LED			2550015	LED		

Разъединители PCF CC для цилиндрических предохранителей размера - 10x38

Номинальный ток max. 30 A | Номинальное напряжение 600 V | Категория применения AC22B

PCF CC 1p

I_{max} (A)	Un (V)	I_{max} (A)	Код	Индикация	Вес (г)	Упаковка (шт.)
PCF 10 CC 1P	600	30	2550101	-	58	12/108
PCF 10 CC 1P-LED			2550111	LED		

PCF CC 2p

I_{max} (A)	Un (V)	I_{max} (A)	Код	Индикация	Вес (г)	Упаковка (шт.)
PCF 10 CC 2P	600	30	2550103	-	120	6/54
PCF 10 CC 2P-LED			2550113	LED		

PCF CC 3p

I_{max} (A)	Un (V)	I_{max} (A)	Код	Индикация	Вес (г)	Упаковка (шт.)
PCF 10 CC 3P	600	30	2550104	-	180	4/36
PCF 10 CC 3P-LED			2550114	LED		

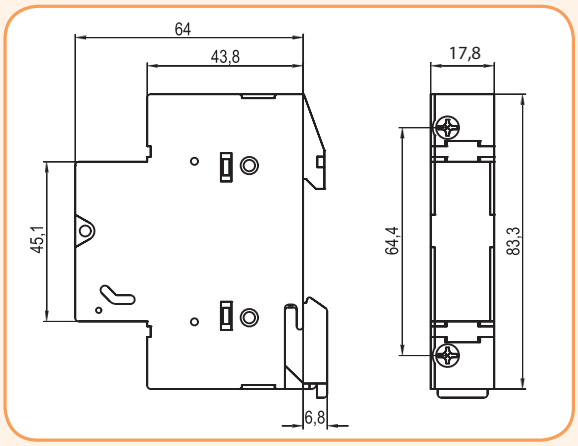

Аксессуары

Блок-контакт PS PCF

Тип	Un (V)	I_{max} (A)	Код	Для	Для	Вес (г)	Упаковка (шт.)
PS PCF	230	6	2559001	1xNO 1xNO/NC	PCF 8, PCF 10	35	1/10